该文档是极速PDF编辑器生成，
如果想去掉该提示,请访问并下载：
http://www.jisupdfeditor.com/

圣阳电源 SACRED SUN

规格特性表

SP-E系列 通用型阀控式密封铅酸蓄电池

规格：SP12-100

产品特征

- 铅钙锡多元特种合金，板栅耐腐蚀性强；
- 专利多层端柱密封结构，密封性可靠；
- 专利子母板栅结构及极板高温高湿固化工艺，电池寿命长；
- 高纯度原辅材料，自放电率低。

应用领域

- 通讯/电力系统
- UPS/EPS 系统
- 储能系统
- 应急照明系统
- 警示系统
- 医疗器械
- 石油化工系统

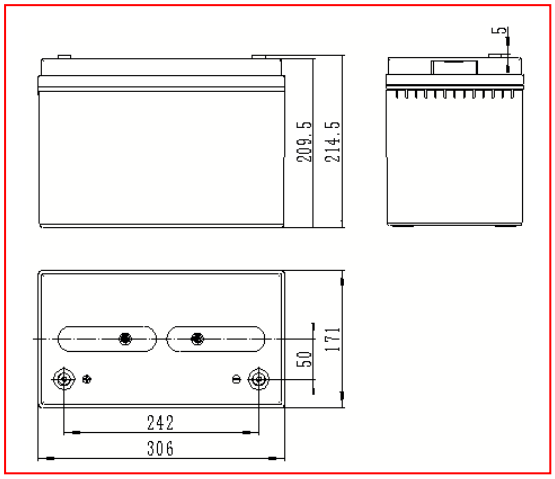

标称电压	12V
额定容量	100Ah (C_{20})
重量	26.8kg
内阻	约 4.4mΩ（荷电状态 25℃，测试设备：HIOKI 3554 BATTERY HITESTER）
短路电流	2600A
自放电	＜2%/月（25℃）
适用温度范围	-15℃~45℃

执行标准

- GB/T 19639.1-2014；
- IEC 61056-1/2：2012；
- JIS C8702-1/2：2009；
- 通过 ISO9001、ISO 14001、OHSAS18001 认证

不同终止电压、放电时间的放电电流（安培，25℃）

恒流放电参数（25℃，A）												
终止电压 (V/单体)	10min	15min	20min	30min	45min	1h	1.5h	2h	3h	5h	10h	20h
1.60	209	168	138	102	74.4	59.1	44.0	34.7	24.9	16.4	9.40	5.13
1.65	200	163	134	100	72.5	57.6	43.3	34.3	24.7	16.2	9.30	5.10
1.70	190	157	130	96.7	70.7	55.8	42.4	33.7	24.4	16.0	9.20	5.05
1.75	176	151	126	93.9	68.8	54.6	41.9	32.8	23.9	15.8	9.10	5.00
1.80	161	143	120	90.2	67.4	53.1	40.5	32.1	23.4	15.4	9.00	4.80

SP-E系列 通用型阀控式密封铅酸蓄电池

不同终止电压、放电时间的放电功率（瓦特，25℃）

恒功率放电参数（25℃，W/cell）												
终止电压(V/单体)	10min	15min	20min	30min	45min	1h	1.5h	2h	3h	5h	10h	20h
1.60	365	306	257	196	145	114	84.5	66.9	48.5	32.0	18.6	10.0
1.65	354	300	251	193	142	113	83.6	66.4	48.1	31.8	18.4	9.8
1.70	338	292	246	189	139	109	82.7	65.7	47.7	31.6	18.2	9.7
1.75	317	282	238	184	136	106	81.7	65.0	47.3	31.3	18.0	9.6
1.80	293	268	228	179	133	104	80.2	63.8	46.6	30.0	17.8	9.4

性能曲线：

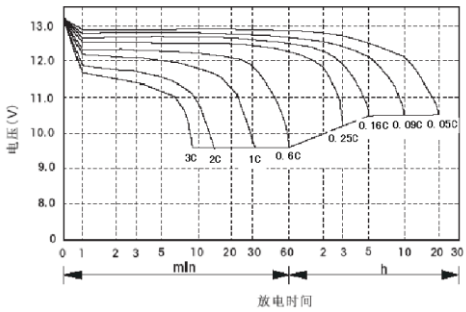

放电特性曲线

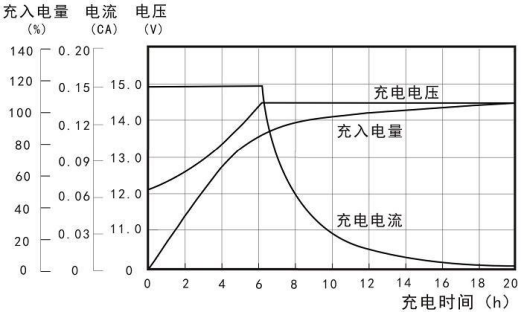

充电特性曲线

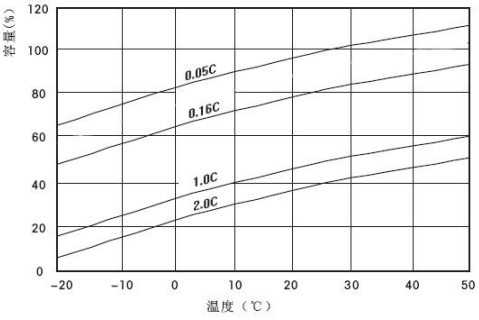

放电容量与温度曲线

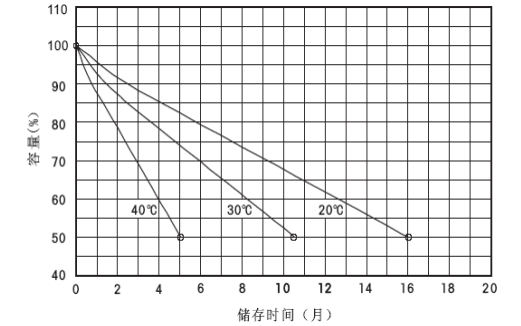

自放电特性曲线

充电制度：

应用类型	温度(℃)	设置电压 (V/单体)	温度补偿系数	最大充电电流(A)
循环使用	25	2.40	-3.5mV/单体/℃	25
浮充使用	25	2.27	-3.5mV/单体/℃	

ISO9001 ISO14001 OHSAS18001

地址：山东省曲阜市圣阳路1号
电话：0537-4438666
传真：0537-4411980
服务热线：0537-4428477 邮编：273100
E-mail:master@sacredsun.cn
http://www.sacredsun.cn